FZA3	Distinction	在来工法（2x4 樹脂枠使用）	片袖/両袖

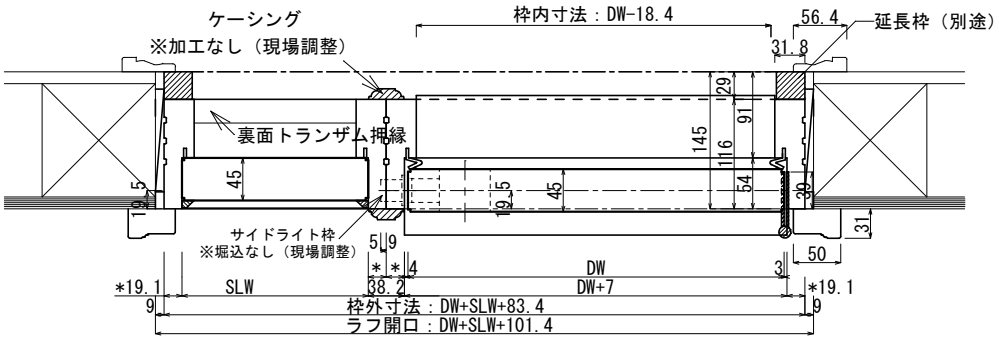

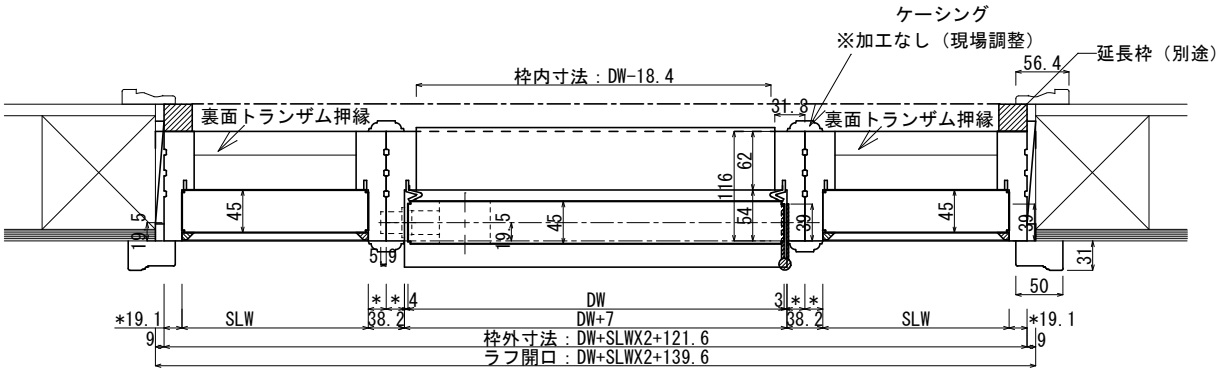

姿図

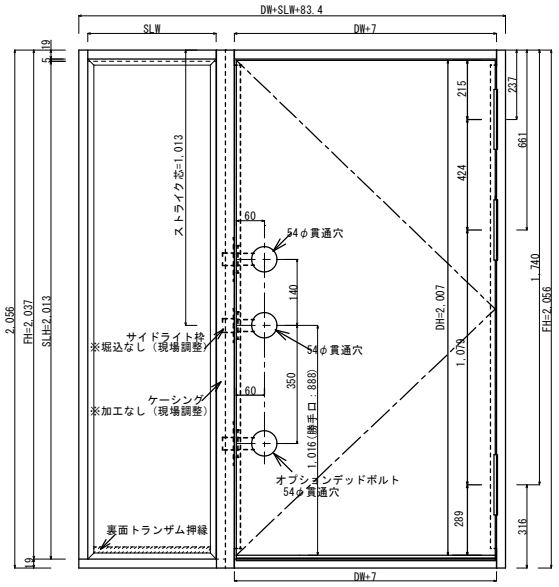

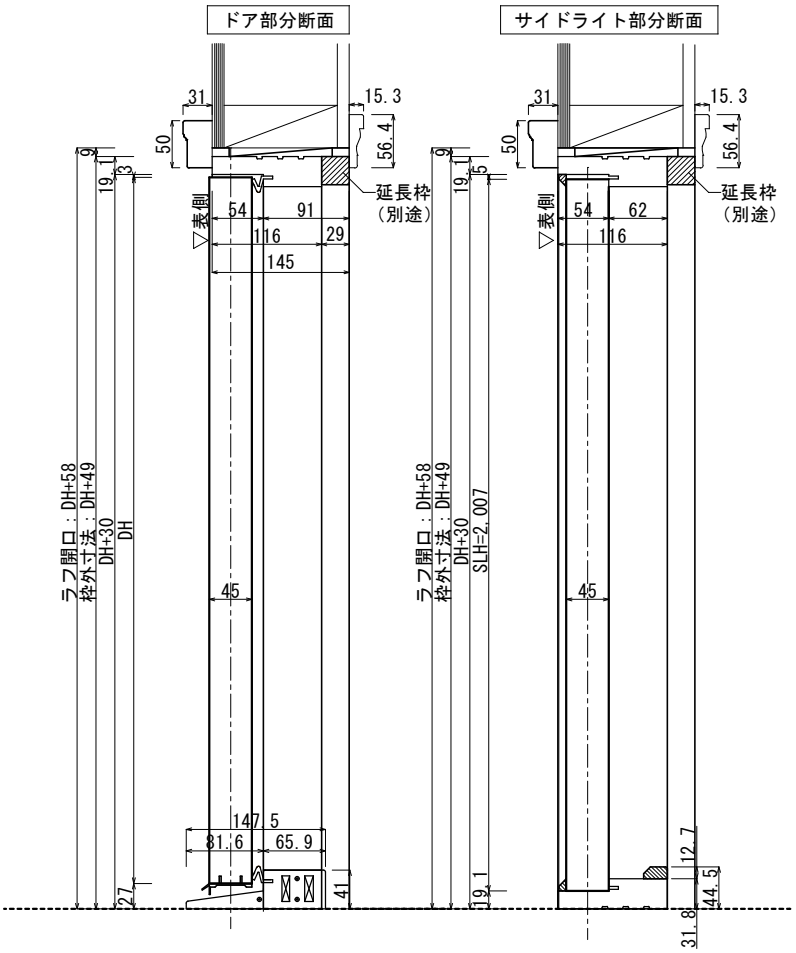

2x4 樹脂枠	片袖	両袖

ドアメーカー	DIS	DIS
サイズ呼称	30+12	12+30+12
DW	1257	1606
枠外寸法	1340	1728
ラフ開口	1358	1746