FAD2271	室内ドア	可変枠227巾	片開き

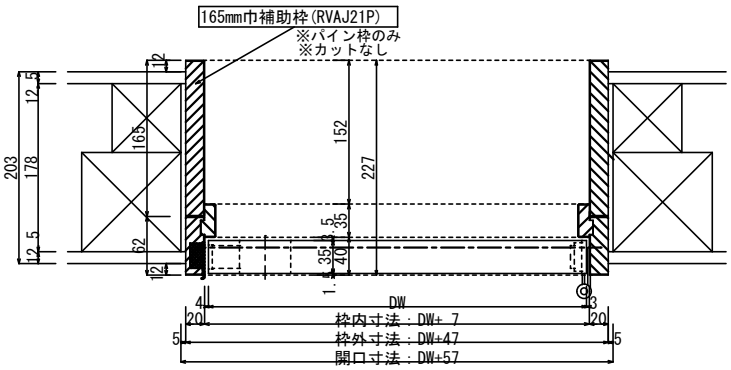

ドア部分断面

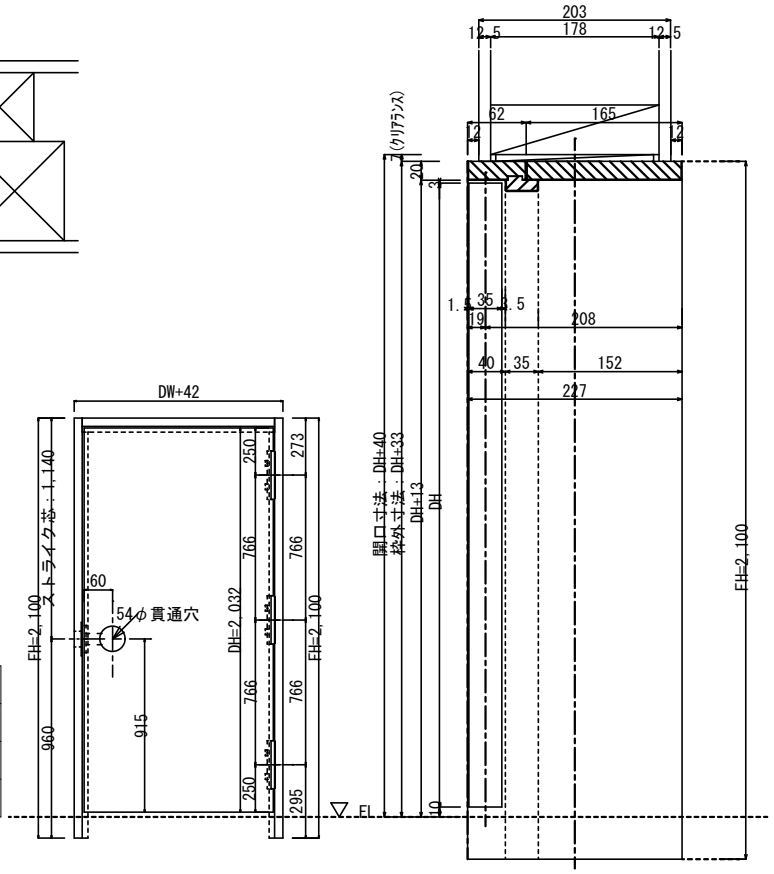

片開き	可変枠227巾

サイズ呼称	20	22	24	26	28	30
DW	610	661	712	762	813	914
枠外寸法	657	708	759	809	860	961
開口寸法	667	718	769	819	870	971

HOWDY 内部ドア納まり図 20210820

FAD2272	室内ドア	可変枠227巾	両開き／親子

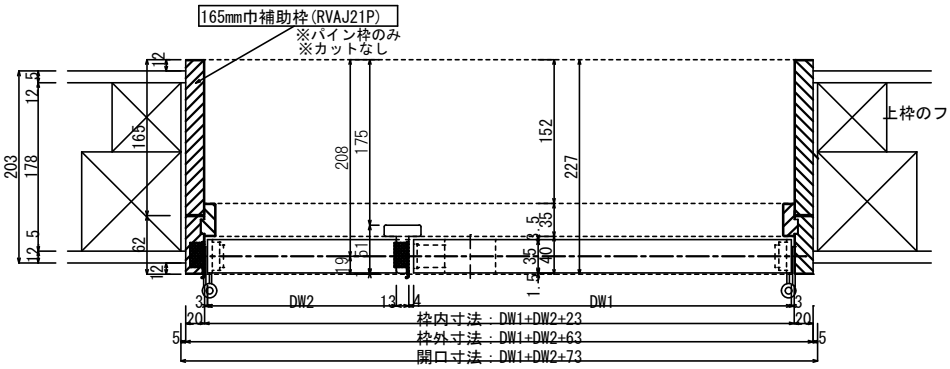

アストラガル部分断面

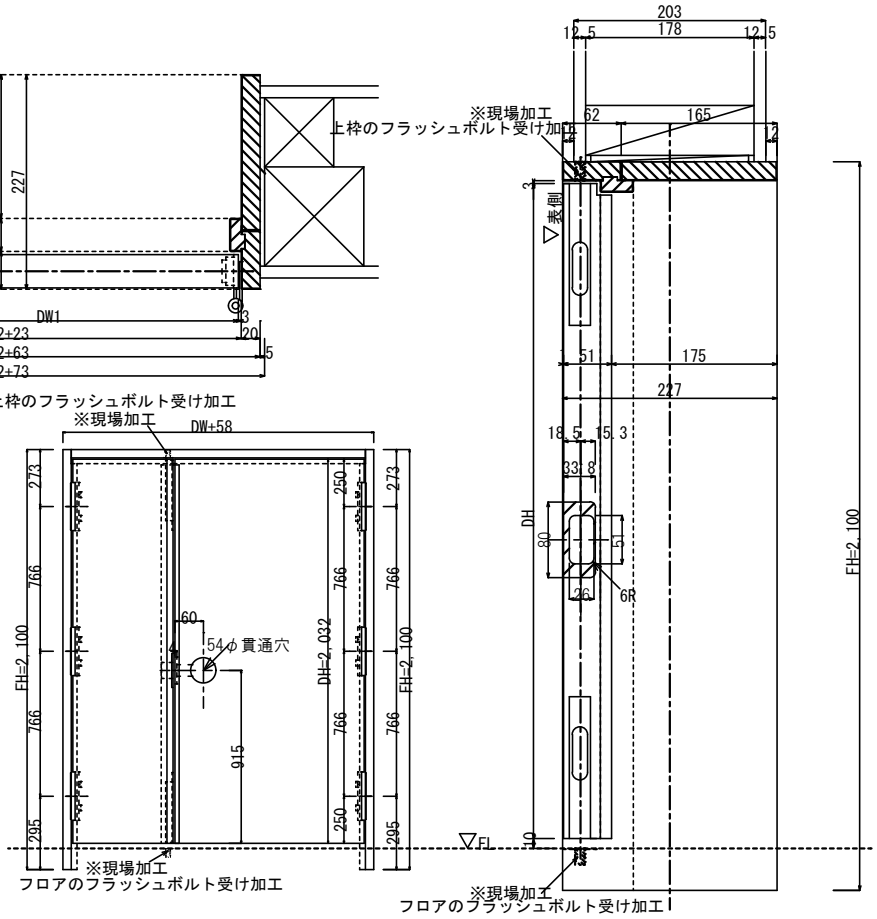

両開き/親子	可変枠227巾

サイズ呼称	26	10	28	10	28	12
DW	762	305	813	305	813	356
DW合計	1067		1118		1169	
枠外寸法	1130		1181		1232	
開口寸法	1140		1191		1242	

HOWDY 内部ドア納まり図 20210820