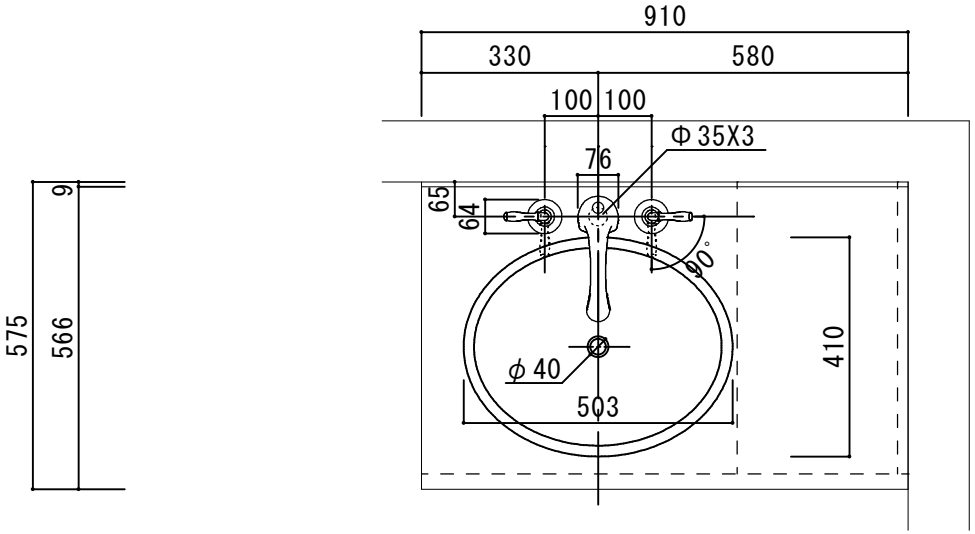

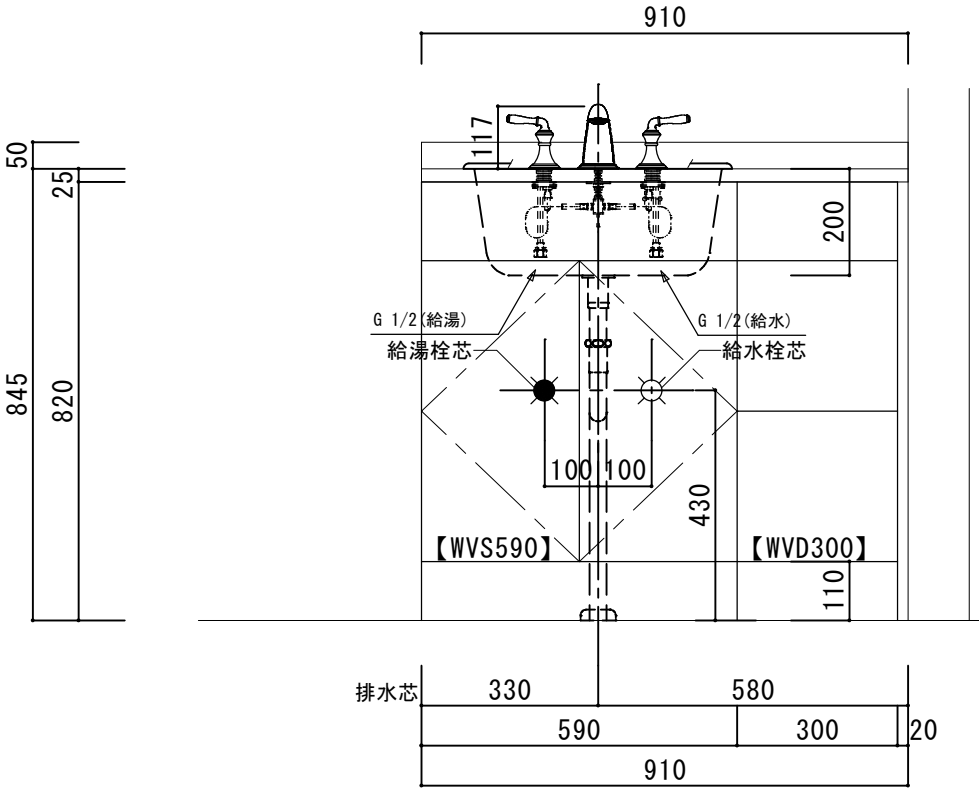

アクリル人工大理石カウンター仕様

カウンターサイズ	W910L
カウンター材種	アクリル人大カウンター
キャビネット	ホワイティー
ボ　ウ　ル	ラウンド洗面ボウル
水栓　セット	KOHLER　K-394-4-CP　ﾎﾟﾘｯｼｭﾄﾞｸﾛｰﾑ
排水　トラップ	ﾎﾟｯﾌﾟｱｯﾌﾟﾄﾞﾚｲﾝ　+　Sﾄﾗｯﾌﾟ（床排水）
キャビネット ツマミ	クローム
備　　考	

アクリル人工大理石断面図

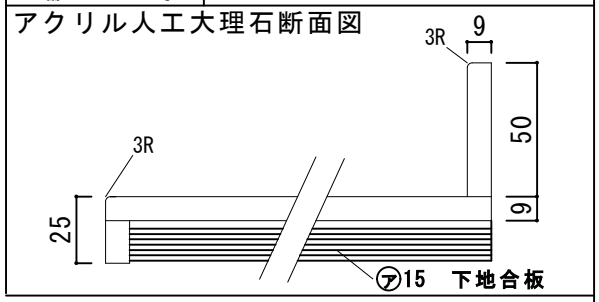

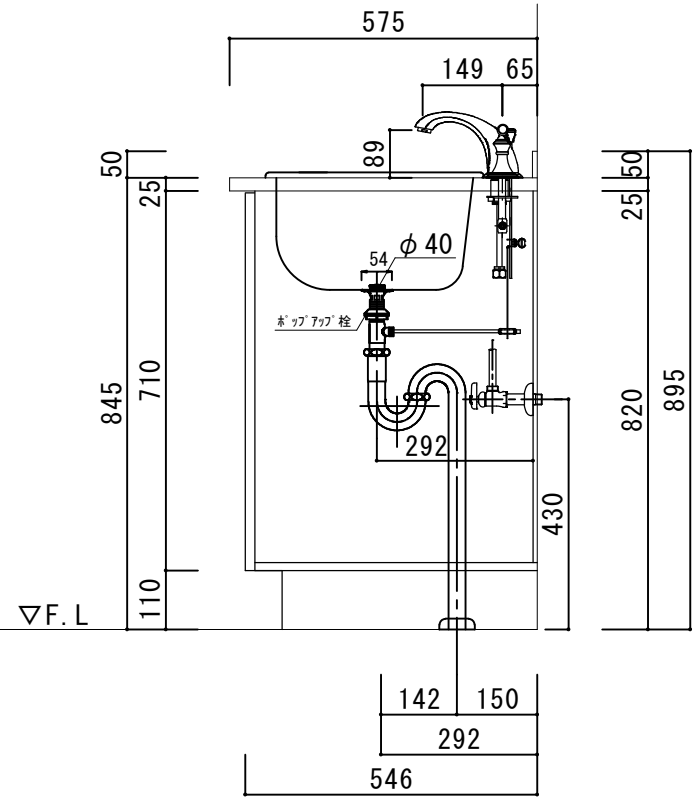

HOWDY	DATE 2023.01.06	UPDATE	PROJECT	TITLE ハウディー洗面詳細図　W910L	SCALE A3 1:10
	DRAWER A				No. S2 R8AWS-910L